# WIND RIVER®

## *52" Modelo™*

## Read and save these instructions

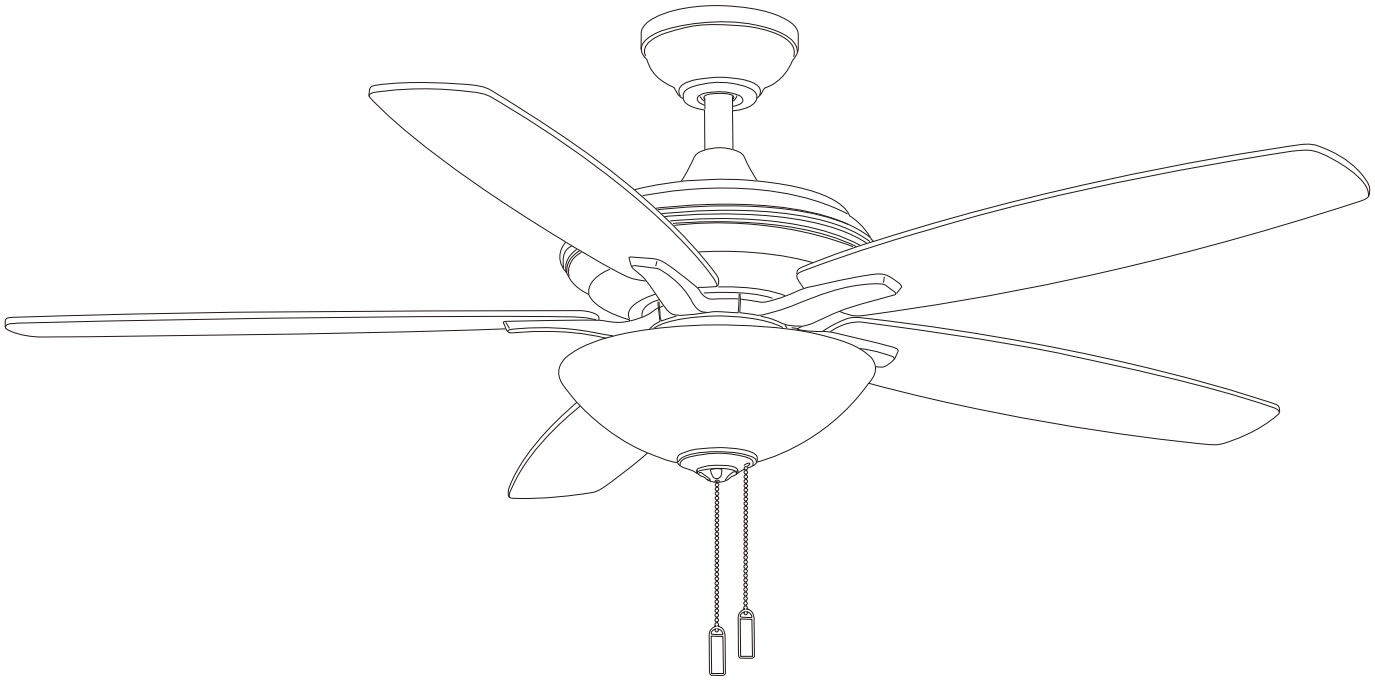

**Questions, problems, missing parts?** Before returning to your retailer,
call our customer service department at **855-817-WIND (9463)**
8 a.m. - 5 p.m., EST, Monday-Friday
E-mail: service@windriverus.com

Intertek

WR1426 SERIES

| Speed | Volts | Amps | Watts | RPM | CFM | N.W. | G.W. | C.F. |
|---|---|---|---|---|---|---|---|---|
| Low | 120 | 0.27 | 14.44 | 72 | 1978 | 8.0 kgs (17.6 lbs) | 9.5 kgs (20.9 lbs) | 1.82 ft. |
| Medium | | 0.42 | 33.44 | 117 | 3314 | | | |
| High | | 0.58 | 68.49 | 168 | 4783 | | | |

**NOTE:** These are approximate measures. They do not include amps and wattage used by the light kit.

4406440100800

## Safety tips

1. To reduce the risk of electric shock, ensure electricity has been turned off at the circuit breaker or fuse box before beginning.

2. All wiring must be in accordance with the National Electrical Code “ANSI/NFPA 70-1999” and local electrical codes. Electrical installation should be performed by a qualified licensed electrician.

3. The outlet box and support structure must be securely mounted and capable of reliably supporting a minimum of 35 lbs. Use only UL Listed outlet boxes marked “FOR FAN SUPPORT.”

4. The fan must be mounted with a minimum of 7 ft. clearance from the trailing edge of the blades to the floor.

5. After making electrical connections, spliced conductors should be turned upward and pushed carefully up into the outlet box. The wires should be spread apart with the grounded conductor and the equipment-grounding conductor on one side of the outlet box and ungrounded conductor on the other side of the outlet box.

6. All setscrews must be checked and retightened where necessary before installation.

⚠ **WARNING:** To reduce the risk of electrical shock or fire, do not use this fan with any solid-state fan speed control device. Please contact with dealer or Wind River at **855-817-WIND (9463)** if using solid-state remote.

⚠ **WARNING:** To reduce the risk of fire, electric shock, or personal injury, mount the fan to the outlet box marked acceptable for fan support with the screws provided with the outlet box.

## Package contents

Unpack your fan and check the contents. See page 2. You should have the following items:

1. Downrod assembly (1)
2. Mounting bracket (1)
3. Canopy (1)
4. Canopy cover (1)
5. Coupling cover (1)
6. Fan motor assembly (1)
7. Light kit assembly (1)
8. 9W E27 LED (2)
9. Glass shade (1)
10. Blade (5)
11. Blade bracker (5)
12. Loose parts bag containing
 A: Machine screw (2)
 B: Wood screw (2)
 C: Metal washer (2)
 D: Lock washer (2)
 E: Blade screw (16)
 F: Fiber washer (16)
 G: Blade bracker screw (8)
 H: Pull chain fob (2)
 I: Wire nuts (3)
 J: Safety bolt (1)
 K: Nut (1)
 L: Balancing kit (1)

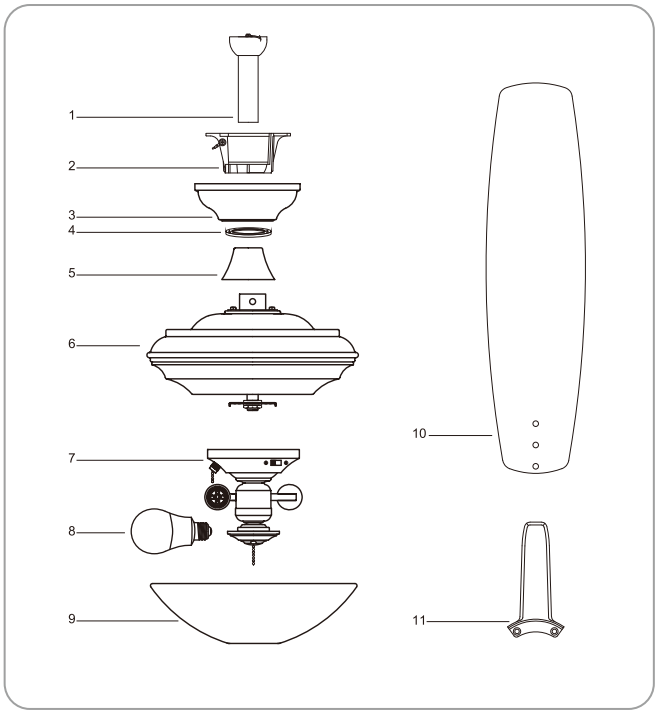


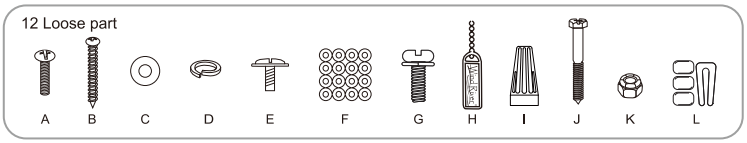


## Begin installation

Tools Required: Phillips screw driver; slotted screw driver; pliers; wire cutters; electrical tape.

**MOUNTING OPTIONS**

If there isn't an existing outlet box, then read the following instructions. Shut the power off at the circuit breaker or fuse box.

Secure the outlet box directly to the building structure. Use appropriate fasteners and building materials.

Only use a U.L. Listed metal outlet box marked "Acceptable for ceiling fan support" to install the ceiling fan.

Do not use a plastic outlet box or other device.

Figures 1,2 and 3 are examples of different ways to mount the outlet box.

Note: Please contact with dealer or Wind River at **855-817-WIND (9463)** if you need a longer downrod to maintain proper blade clearance when installing on a steep, sloped ceiling.

To hang your fan where there is an existing fixture but no ceiling joist, you may need to install a hanger bar as shown in Fig. 4.

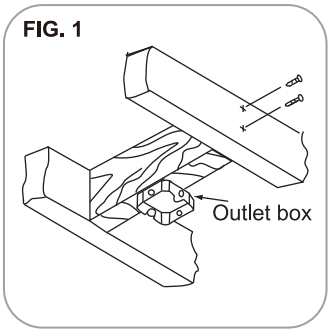


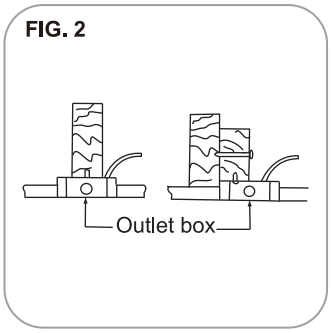


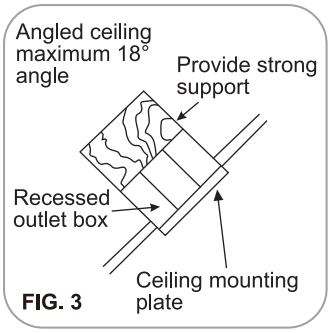


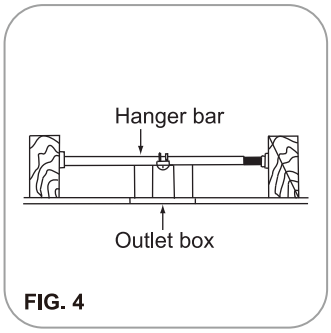

## Hanging the fan

⚠ **WARNING:** Please use all of the parts hardware and components provided by Wind River. The use of other parts, hardware or components not supplied by Wind River with the fan will void the Wind River Warranty.

**REMEMBER** to turn off the power. Follow the steps below to hang your fan properly:
Step 1. Secure the mounting bracket to the ceiling outlet box using screws and washers included with mounting hardware. (Fig.5)
Stpe 2. Lossen the two set screws from the top coupling of the motor assembly. (Fig.6)
Step 3. Remove hanger ball from downrod assembly by loosening set screw, removing the cross pin, and sliding ball off rod. (Fig.6)
Step 4. Carefully feed fan wires up through the downrod (Fig.6). Screw the downrod into the coupling. Insert the saftey bolt through the coupling and attach the nur.Tighten firmly. Tighten set screws.
Step 5. Slip coupling cover, canopy cover, and canopy onto downrod (Fig.6).Carefully reinstall hanger ball onto rod being sure that cross pin is in the correct position, set screws are tighten and wires are not twisted.
Step 6. Now lift motor assembly into position and place hanger ball into hanger bracket. Rotate until the check groove has dropped into the registration slot and seats firmly. (Fig.7) Rod should not rotate if this is done correctly.

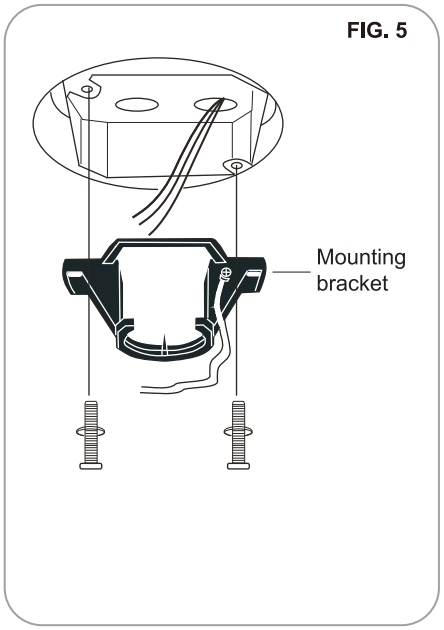


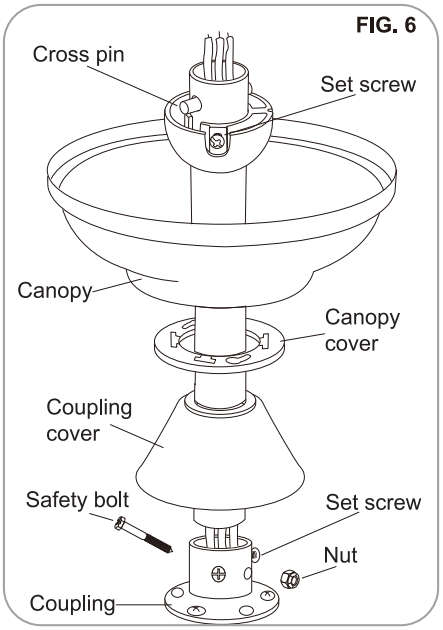


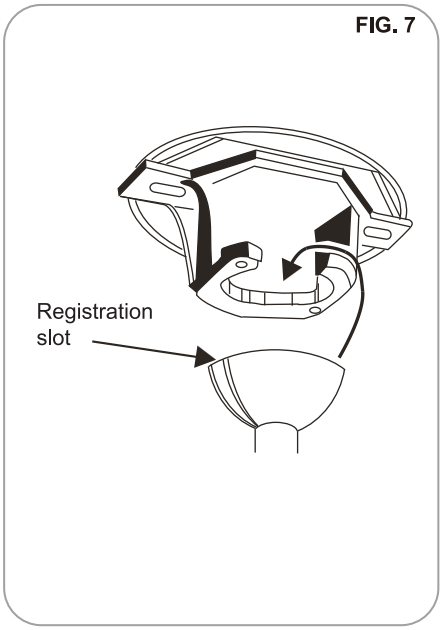

## Electrical connections

**REMEMBER** to shut the power off at the circuit breaker or fuse box.

Follow the steps below to connect the fan to your house supply wires. Use the wire nuts supplied with your fan. Secure the wire nuts by wrapping the connection with electrical tape.
Step 1. Connect the black (hot) wire from the ceiling to the black and the blue wires from the fan. Connect the white (Neutral) wire from the ceiling to the white wire from the fan. (Fig.8)
Step 2. If your outlet has a ground wire (Green or Bare Copper) connect the fan ground wires (from hanger ball and mounting bracket) to it; otherwise connect the fan ground wire wires from the hanger ball and mounting bracket together. (Fig. 8)

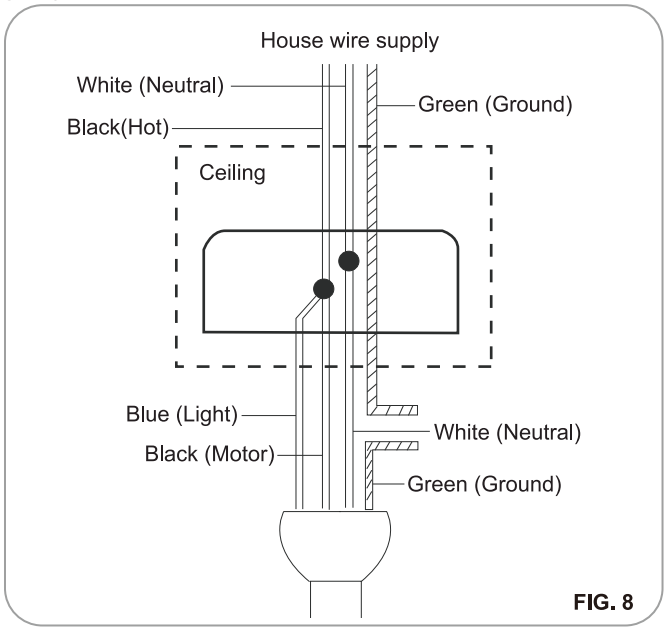

FIG. 8

## Finishing the installation

Step 1. Remove one screw from the mounting bracket and loosen the other screw approximately 1/4 turn.
Step 2. Carefully raise the canopy up to the mounting bracket, and ensure the loosened screw is inserted into the key hole on the canopy. Rotate the canopy clockwise. (Fig. 9)
Step 3. Secure the canopy by replacing the screw previously removed and tightening the screw previously loosened. (Fig. 9)
Step 4. Place the canopy cover on the canopy, and rotate the canopy cover clockwise until it locks into position. (Fig. 9)

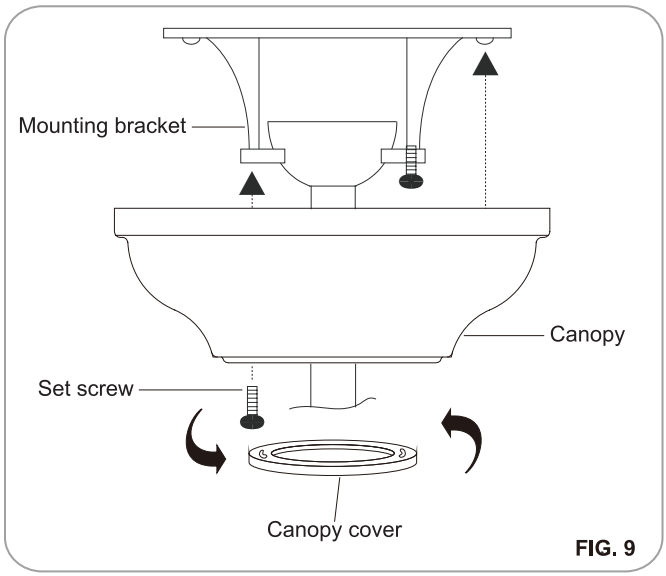

FIG. 9

## Blade installation

Step 1. Attach the fan blades to the blade brackers by using three blade screws and fiber washers. Tighten screws and fiber washers securely.(Fig.10)
Step 2. Remove the three plastic blocks from the fan motor assembly before attaching the blade brackers to the fan motor assembly. Discard the plastic blocks, but keep the three screws.
Step 3. Attach the blade assembly to the fan motor assembly by tightening the two screws previously removed from the fan motor assembly. Repeat the process for the other blade assemblies. (Fig. 11)

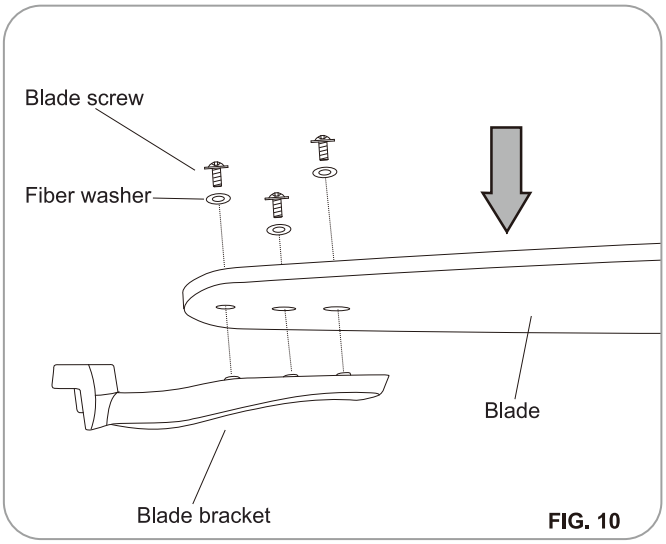

FIG. 10

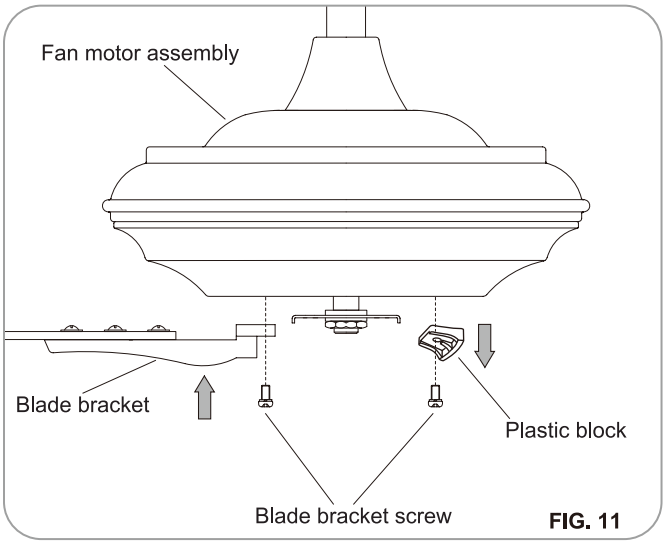

FIG. 11

## Installing the light kit assembly

Step1. Remove the light kit plate from the light kit assembly by removing three screws from the rim of the light kit plate and reserve the screws.
Step2.Remove 1of 3screws from the mounting ring and loosen the other 2 screws.(Do not remove.) (Fig.12)
Step3.Place the key holes from the light kit plate over the 2 screws previously loosened from the mounting ring , turn light kit plate until it locks in place at the narrow section of the key holes. Secure by tightening the 2 screws previously loosened and the one previously removed.(Fig.12)
Step4.While holding the light kit assembly under your fan, firmly snap the wire connection plugs together. (Fig.12)
Step5.Align the holes in the light kit assembly with the holes in the light kit plate. Tighten the three screws removed in step1.(Fig. 12)

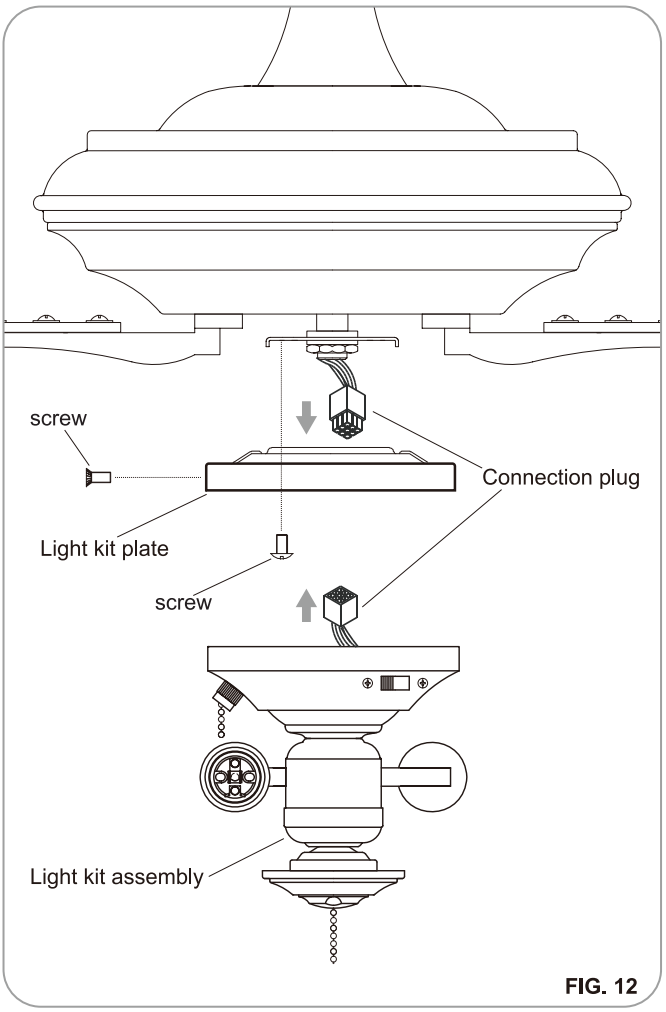

FIG. 12

## Installing the glass shade & light bulb

**WARNING:** Shut of the power supply before removing or replacing lamp. If you accidentally come into contact, wipe thoroughly with a clean, lint-free, cotton cloth. Use light bulb in accordance with the fan's specification.TO REDUCE THE RISK OF FIRE DO NOT EXCEED MAXIMUM WATTAGE RATING.

Step 1. Install 2*9W E27 LED (included) into socket. (Fig.13)

Step 2. Remove the rubber washer, metal washer, metal nut metal cup and finial from the light kit assembly. Place glass shade over the light kit stem, secure with the rubber washer, metal washer, metal nut, metal cap and finial. Do not over tighten. (Fig.13)

Step 3. Attach the pull chain fob to the chain on the light kit assembly.

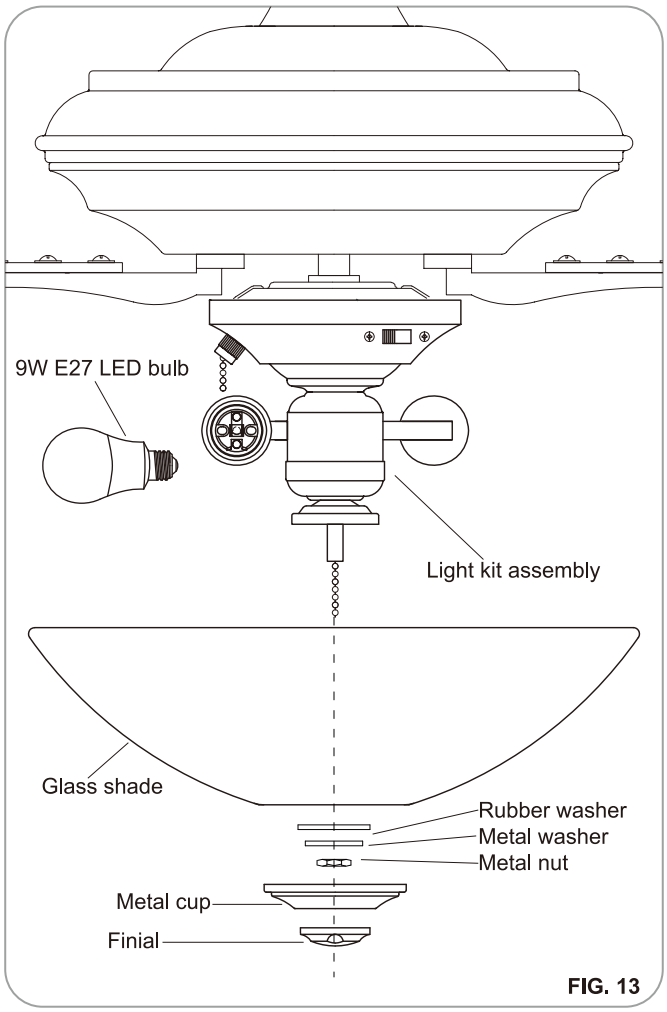

FIG. 13

## Operation

Turn on the power and check the operation of your fan. There are two pull chains available in your fan.
3-speed Pull chain-it controls the fan speed as follows: 1 pull- High, 2 pulls- Medium, 3 pulls- Low, and 4 pulls- Off.
Light kit pull chain-it controls the light kit in “ON” or “OFF”
The reverse switch is located on the surface of the switch housing. This switch controls directions: forward (switch left) or reverse (switch right).

**NOTE:** Wait for the fan to stop before reversing the direction of the blade rotation.
Warm weather - (Counterclockwise Direction) A downward air flow creates a cooling effect. This allows you to set your air conditioner on a higher setting without affecting your comfort. (Fig.14)
Cool weather - (Clockwise Direction) An upward air flow moves warm air off the ceiling. This allows you to set your heating unit on a lower setting without affecting your comfort. (Fig.15)

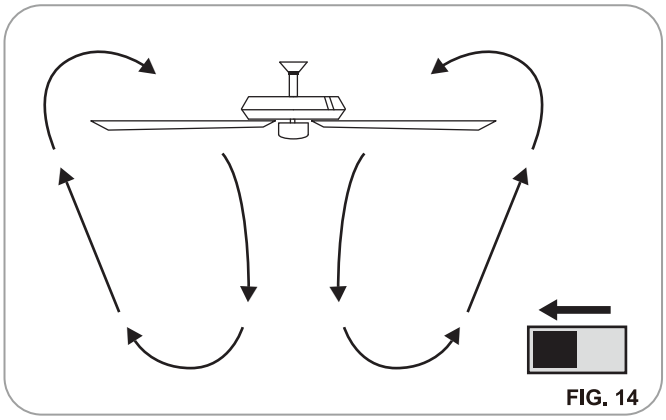
FIG. 14

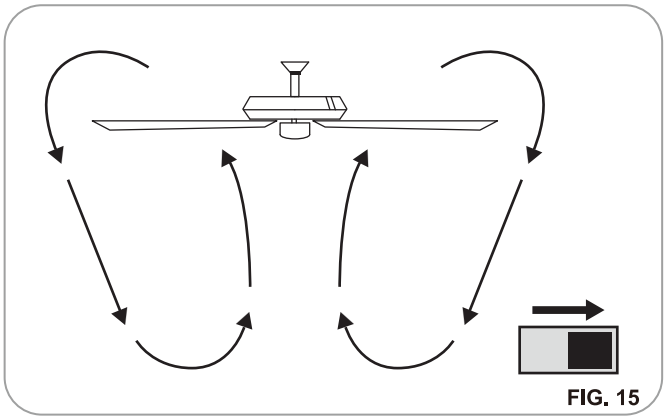
FIG. 15

## Care and Cleaning

Check the support connections, brackets, and blade attachments twice a year. Ensure they are secure.

Because of the fan’s natural movement, some connections may become loose over time. It is not necessary to remove the fan from the ceiling.

Clean your fan periodically. Use only a soft brush or lint-free cloth to avoid scratching the finish. The plating is sealed with a lacquer to minimize discoloration or tarnishing.

(Optional) Apply a light coat of furniture polish to the wood blades.

(Optional) Cover small scratches with a light application of shoe polish.

Do not use water when cleaning. Water could damage the motor, or the wood, or possibly cause an electrical shock.

Do not apply oil to your fan or motor. The motor has permanently-lubricated sealed ball bearings.

## Troubleshooting

| Problem | Solution |
|---|---|
| The fan will not start. | Check main and branch circuit fuses or breakers. |
| | Check line wire connections to the fan and switch wire connections in the switch housing. |
| The fan sounds noisy. | Make sure all motor housing screws are snug. |
| | Make sure the screws that attach the fan blade arm to the motor hub are tight. |
| | Make sure wire nut connections are not rattling against each other or the interior wall of the switch housing. |
| | Allow a 24-hour "breaking-in" period. Most noises associated with a new fan disappear during this time. |
| | If using the ceiling light kit, make sure the screws securing the glassware are tight. Check that the light bulb is also secure. |
| | Make sure there is a short distance from the ceiling to the canopy. It should not touch the ceiling. |
| | Make sure your ceiling box is secure and rubber isolator pads are used between the mounting bracket and outlet box. |
| The fan wobbles. | Check that all blade and blade arm screws are secure. |
| | Most fan wobble problems are caused when blade levels are unequal. Check this level by selecting a point on the ceiling above the tip of one of the blades. Measure from a point on the center of each blade to the point on the ceiling. Rotate the fan until the next blade is positioned for measurement. Repeat for each blade. Measurements deviation should be within 1/8 in. Run the fan for 10 minutes. |
| | Use the enclosed blade balancing kit if the blade wobble is still noticeable. |

WIND RIVER®

**Questions, problems, missing parts?** Before returning to your retailer,
call our customer service department at **855-817-WIND (9463)**
8 a.m. - 5 p.m., EST, Monday-Friday
E-mail:service@windriverus.com

# WIND RIVER®

## *52" Modelo™*

## Lea y guarde estas instrucciones

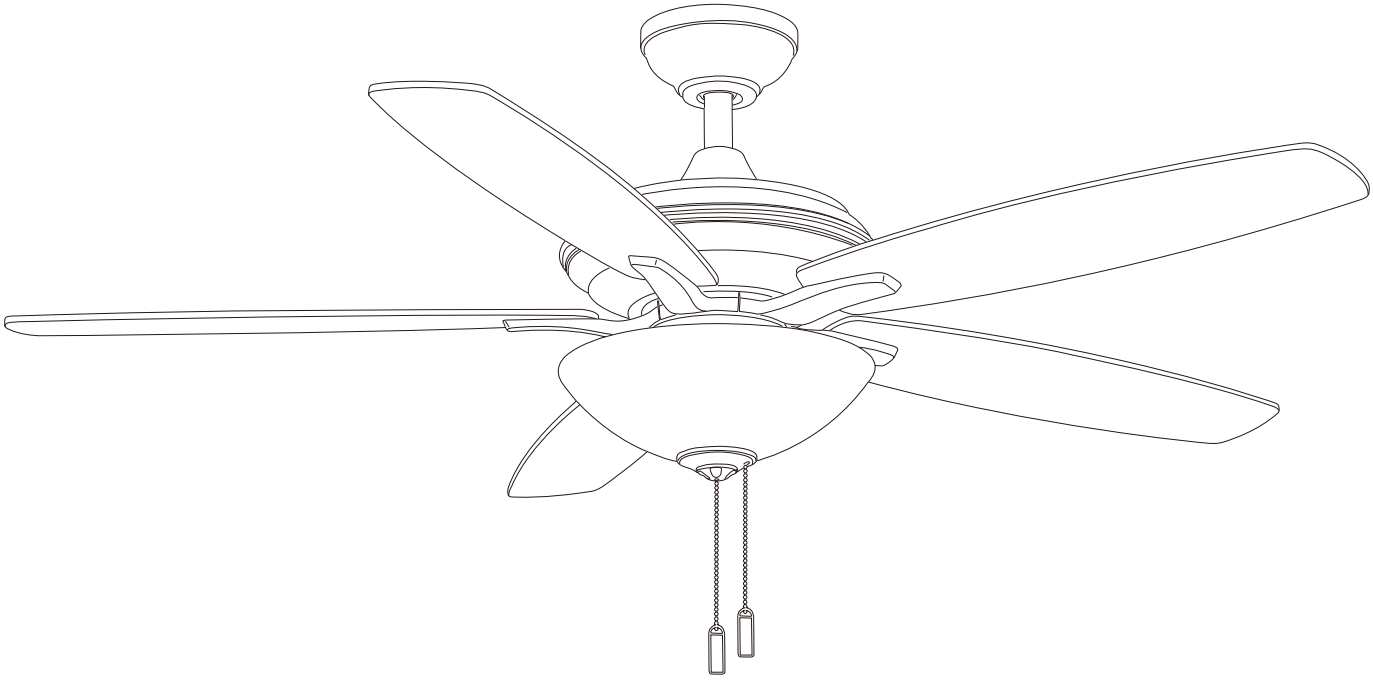

**¿Preguntas, problemas, partes perdidas?** Antes de volver a la tienda, llame a nuestro departamento de servicio al cliente al **855-817-WIND (9463)**
8 a.m. - 5 p.m., EST, Lunes-Viernes
E-mail: service@windriverus.com

Intertek

WR1426 SERIE

| Velocidad | Voltios | Amperios | Vatios | RPM | CFM | N.W. | G.W. | C.F. |
|---|---|---|---|---|---|---|---|---|
| Baja | 120 | 0.27 | 14.44 | 72 | 1978 | 8.0 kgs (17.6 lbs) | 9.5 kgs (20.9 lbs) | 1.82 ft. |
| Mediana | | 0.42 | 33.44 | 117 | 3314 | | | |
| Alta | | 0.58 | 68.49 | 168 | 4783 | | | |

**NOTA:** Estas son mediciones aproximadas. No incluyen los Amperios y vatios usado por el juego de iliminación.

4406440100800

## Règles de sécurité

1. Para reducir el riesgo de eléctrocución, asegurarse de que la eléctricidad se ha desactivado en el cortacircuitos o caja de fusibles antes de comen-zar.

2. Todos los cables deben cumplir con el Código Eléctrico Nacional “ANSI/NFPA 70-1999” y los códigos eléctricos locales. La instalación eléctrica debería realizarla un electricista profesional cualificado.

3. La caja de distribución y la estructura de soporte deben estar montados de manera segura y deben ser capaces de soportar, de manera confiable, unminimo de 35 libras (15,9 kilogramos). Usar solamente cajas de distribución listadas por U.L. marcadas "PARA SOPORTEDE VENTILADORES".

4. EL ventilador debe estar montado con un m nimo de 7 pies (213cm) de espacio libre desde el borde posterior de las aspas hasta el piso.

5.Tras realizar las conexiones eléctricas, los conductores empalmados deberían girarse hacia arriba y meterse con cuidado en la toma de corriente. Los cables deberían separarse con el conductor a tierra y el conductor de tierra del equipo por un lado de la toma de corriente y el conductor no conectado a tierra en el otro lado de la toma de corriente.

6. Todos los tornillos deberían ser comprobados y revisados antes de la instalación.

⚠ **ADVERTENCIA:** Por reducir el riesgo de descargas eléctricas o incendios, no utilice este ventilador con ningún controlador de velocidad del ventilador de estado sólido. Por favor, póngase en contacto con el distribuidor o con Wind River llamando al **855-817-WIND (9463)** si utilce el el mando de estado sólido a distancia.

⚠ **ADVERTENCIA:** Para reducir el riesgo de fuego, descarga eléctrica o lesiones personales, monte el ventilador a una toma de corriente marcada como compatible para soportar un ventilador con los tornillos incluidos en la toma de corriente.

## Contenidos en paquete

Desembalar el ventilador y revisar el contenido. Vease pagina 2. Debe tener los siguientes elementos:

1. Conjunto de varilla (1)
2. Soporte de montaje (1)
3. Tapa (1)
4. Tapa de cubierta (1)
5. Cubierta de acoplamiento (1)
6. Conjunto de motor de ventilador (1)
7. Conjunto de luz (1)
8. 9W E27 LED (2)
9. Pantalla de vidrio (1)
10. Hoja (5)
11. Soporte de hoja (5)
12. El bolso de accesorios incluye:

A: Tornillo de máquina (2)
B: Tornillo de madera (2)
C: Arandela de metálica (2)
D: Arandela de seguridad (2)
E: Tornillo de hoja (16)
F: Arandela de fibra (16)
G: Tornillo de soporte de hoja (8)
H: Cadena de tirada (2)
I: Tuerca de alambre plástica (3)
J: Perno de seguridad (1)
K: Tuerca (1)
L: Conjunto de balanceo (1)

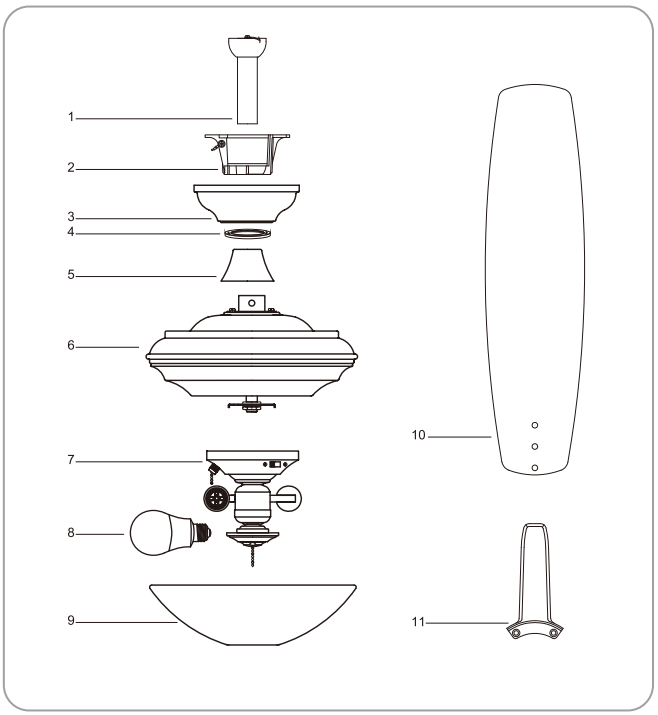


## Comenzando la instalacion

Herramientas necesarias: Un desarmador plano, un desarmador de cruz, cortadoras de alambre, cinta aislante.

**OPCIONES DE MONTAJE**

Si no existe una caja de distribucion instalada, siga las siguientes instrucciones. Desconecte la energía eléctrica apagando los interruptores del circuito o sacando los fusibles.

Asegure la caja de distribucion directamente en la estructura del edificio. Use los soportes y materiales de construccion apropiados. La caja de distribucion y soporte deben de ser capaces de soportar todo el peso en movimiento del ventilador (minimo de 35 libras). Use una caja de metal que esté aprovada por UL marcada "Acceptable for Ceiling Fan Support". No use cajas de distribucion de plástico.

Las ilustraciones 1, 2 y 3 muestran alternativas diferentes para montar la caja de distribucion.

Nota: Por favor, póngase en contacto con el distribuidor o con Wind River en el **855-817-WIND (9463)** si necesita una varilla regulable más larga para mantener la holgur adecuada de las palas cuando lo instale en un techo inclinado.

Para colgar su ventilador donde anteriormente había una lámpara pero no hay viga, prodria necesitar instalar una abrazadera de soporte como se muestra en la ilustracion 4.

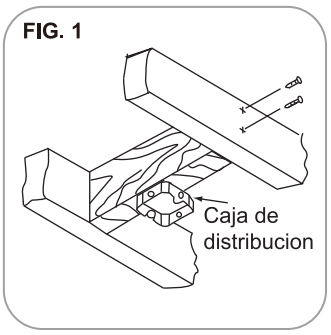


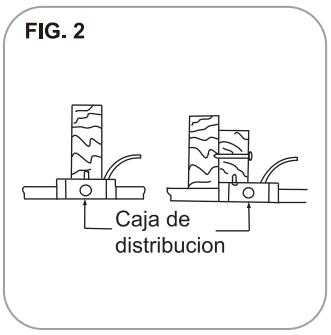


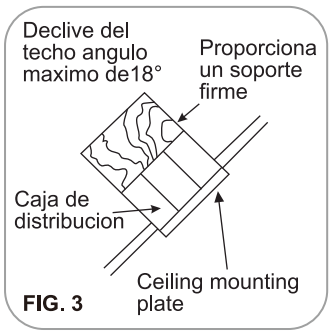


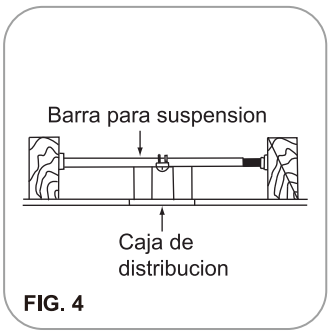

## Colgando el ventilador

**Advertencia:** Utilice todas piezas metalicasy componentes proporcionados por Wind River. El uso de otras piezas metalicas o componentes no suministrados por Wind River con el ventilador, se anulará la Garantía de Wind River

**RECORDAR:** Apagar la energia electrica en el circuito principal o en la caja de fusibles:
Paso 1. Fije la soporte de montaje a la caja de salida con dos tornillos y arandelas suministrados con la caja de salida. Asegúrese de que la soporte de montaje este apretada y asegurada.(Fig.5)
Paso 2. Afioje los dos tornillos de fijación del acoplamiento del conjunto del motor del ventilador del motor. (Fig.6)
Paso 3. Quite la bola de suspensión de la varilla por afiojando el tornillo de fijación de la bola de suspensión, y quitando el pasador transversal, entonces deslizando la bola de suspensión fuera de la varilla. (Fig.6)
Paso 4. Proporcione los cables del ventilador a través de la varilla cuidadosamente. (Fig.6). Atornillo la varilla en el acoplamiento del conjunto del motor del ventilador. Inserte le perno de seguridad en el acoplamiento y la varilla e instale la tuerca. Apriete bien. Entonces apriete los tornillos de fijación.
Paso 5. Deslice la cubierta de acoplamiento, la tapa de cubierta, y la tapa en la varilla (Fig.6).Y vuelva a instalar la bola de suspensión cuidadosamente en la varilla, entonces por favor asegúrese de que el pasador transversal esté en la posición correcta, los tornillos de fijación estén apretados, y los alambres no sean torcidos.
Paso 6. Levante el conjunto del motor del ventilador en la posición, y coloque la bola de suspensión en el soporte de montaje. Gire el conjunto del motor del ventilador hasta que la ranura de prueba estén en la ranura de registro y lo coloque firmemente.(Fig.7) Debe girar la varilla en caso de falla operación.

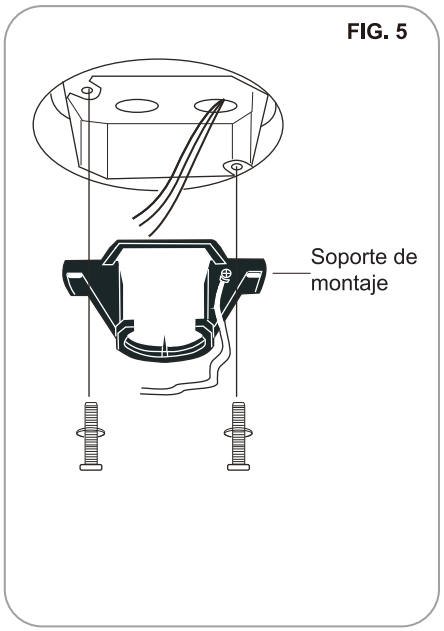


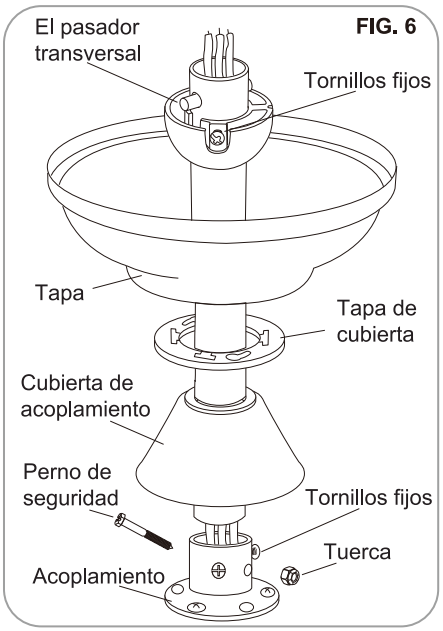


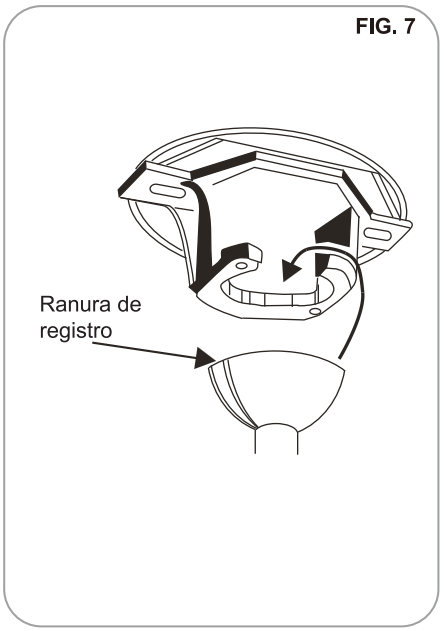

## Conexiones eléctricas

**RECORDAR** no se olvide de desconectar la energía eléctrica en el circuito principal o en la caja de fusibles.

Siga los siguientes pasos para conectar el ventilador a los alambres de la casa que suministran la energía eléctrica. Use los conectores de alambres que vienen con su ventilador. Para que los conectores queden firmes, envuelva la conexión con cinta aislante.
Paso 1. Conecte el alambre negro (con corriente)del techo a los alambres negro y azul del ventilador. Conecte el alambre blanco (NEUTRAL) del techo al alambre blanco del ventilador.(Fig.8)
Paso 2. Si su caja de distribucion tiene un alambre a tierra (verde o de cobre) conecte los alambres a tierra del ventilador (en la bola de suspensión o soporte de montaje) al alambre a tierra de la caja de distribucion. Si notiene alambre a tierra en su caja de distribucion, conecte el alambre a tierra de la bola de suspensión de soporte directamente a la soporte de montaje.(Fig. 8)

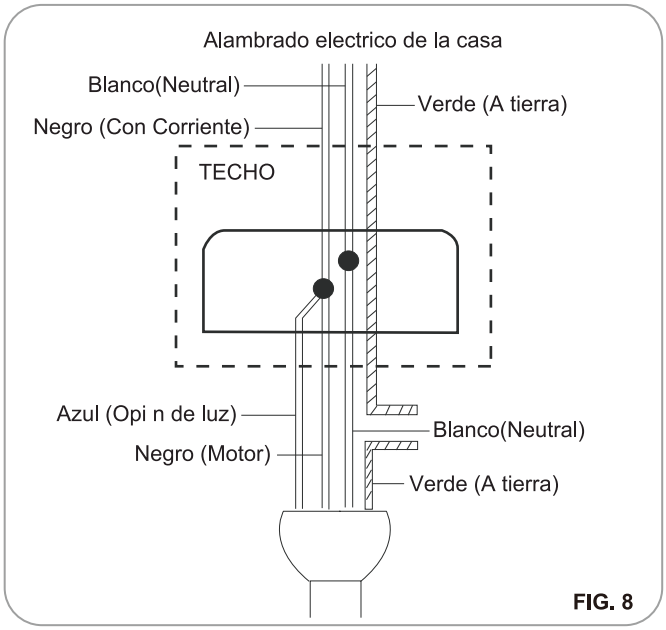

FIG. 8

## Terminando la instalacion

Paso 1. Quite un tornillo del soporte de montaje y afioje el otro tornillo por 1/4 de vuelta más o menos.
Paso 2. Levante la tapa con mucho cuidado al soporte de montaje, y comprueba que el tornillo afiojado haya insertado en el agujero de la llave en la tapa. Gire la tapa en sentido horario. (Fig. 9)
Paso 3. Fije la tapa (C) por reemplazando el tornillo previamente quitado y apretando el tornillo previamente afiojado. (Fig. 9)
Paso 4. Coloque la cubierta de tapa en la misma y gire la cubierta de tapa en el sentido de la aguja del reloj hasta que él bloquée en su posición. (Fig. 9)

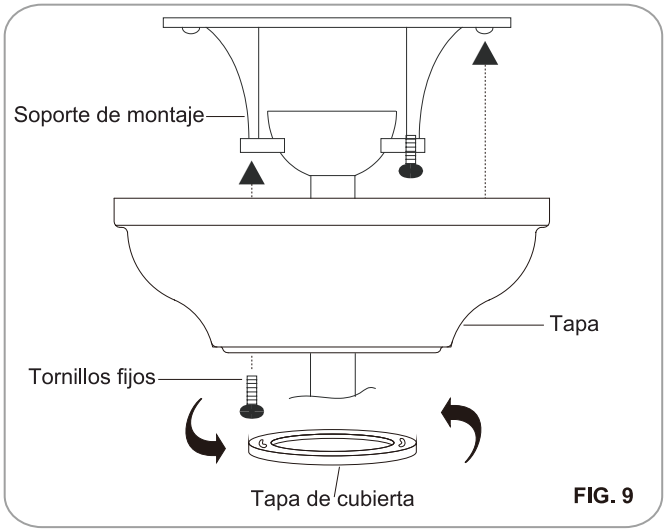

FIG. 9

## Instalación de las hojas

Paso 1. Fije las aspas de ventilador en los soportes de hoja por utilizando los tres tornillos de hoja y las arandelas de fibra. Y apriete los tornillos y las arandelas de fibra firmemente. (Fig.10)
Paso 2. Retire los tres bloques de plástico del ventilador del juego de ensamblaje del motor antes de instalar los soportes de las hojas al juego de ensamblaje del motor del ventilador, quita los bloques de plástico, pero mantener los tres tornillos.
Paso 3. Coloque el jego de ensamblaje de hoja al motor del ventilador apretando los dos tornillos previamente retirados de juego de ensamblaje del motor del ventilador. Repita el proceso con los otros dos juegos de ensamblaje de hoja. (Fig. 11)

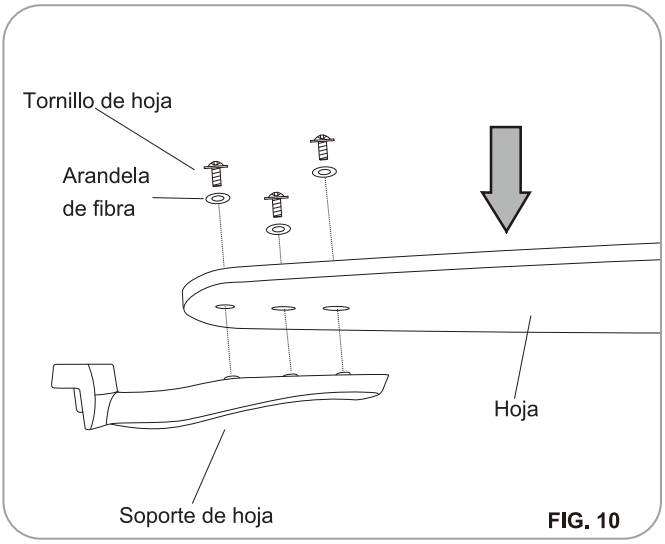

FIG. 10

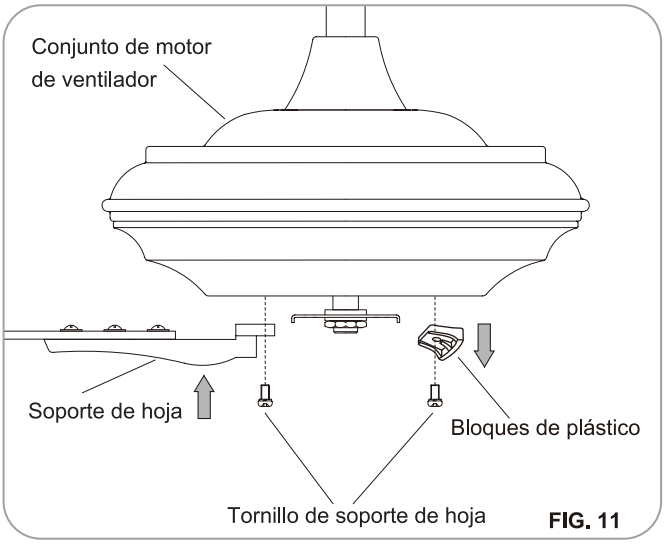

FIG. 11

## Instalar el conjunto de luz

Paso 1. Retire la placa de aparato de luz de la aparato de luz alejando los tres tornillosdesde el borde de la placa de aparato de luz y reserva los tornillos.
Pasp 2. Quite 1 de 3 tornillos del anillo de montaje y afloje los otros 2 tornillos. (No los quite.) (Fig.12)
Paso 3. Coloque los principales agujeros de la placa de aparato de luz sobre los 2 tornillos previamente aflojados en el anillo de montaje, gire la placa de aparato de luz hasta que encaje en su lugar en la sección estrecha de los principales agujeros. Apriete los 2 tornillos previamente aflojados y el previamente eliminado. (Fig.12)
Paso 4. Sujeta la aparato de luz bajo el ventilador, mientras cierre firmemente y juntos los enchufes de conexión de alambres. (Fig.12)
Paso 5.Quite los tres tornillos del borde de la placa de aparato de luz. Alinee los orificios de la aparato de luz con los orificios de la placa de aparato de luz. Apriete los tres tornillos. (Fig.12)

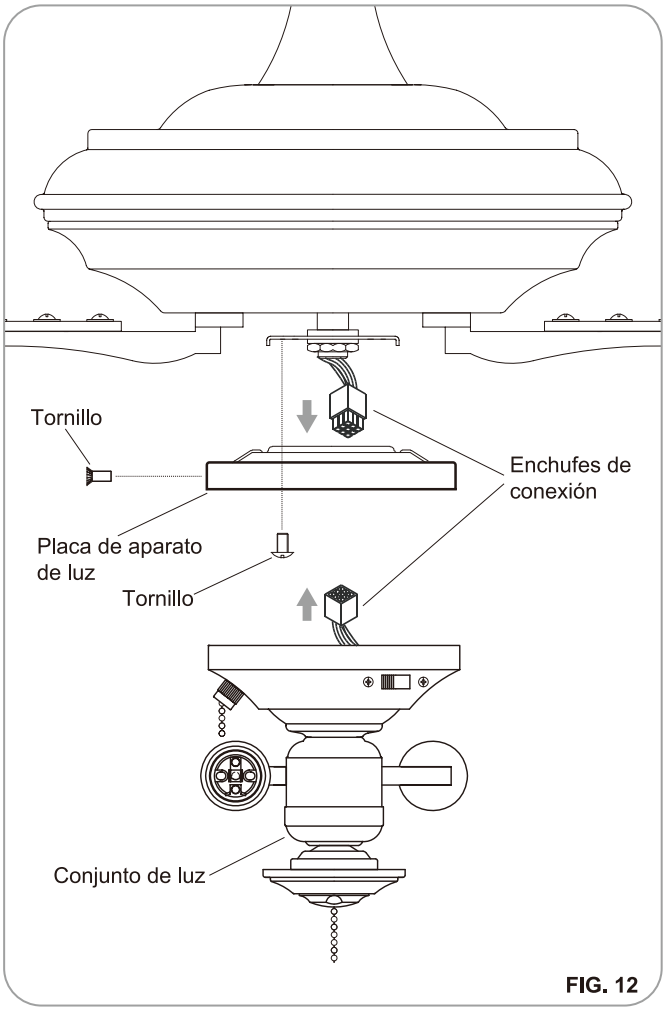

FIG. 12

## Instalar la pantalla de vidrio y bombillas de luz

**ADVERTENCIA:** Cierre de la fuente de alimentación antes de retirar o reemplazar la lámpara. Si accidentalmente entra en contacto, limpie cuidadosamente con una tela de algodón limpia, libre de pelusa. Utilice bombillas de conformidad con la especificación del ventilador. PARA REDUCIR EL RIESGO DE INCENDIO NO EXCEDA LA POTENCIA MÁXIMA.

Paso 1. Instale 2*9W E27 LED (incluidas) en zócalo.(Fig.13)

Paso 2. Quite la arandela de goma, la arandela de metálica, la tuerca de metálica, y la tapa de metálica y finial del aparato de luz. Coloque la pantalla de vidrio sobre el vástago de aparato de luz, fijela con la arandela de goma, la arandela de metálica, la tuerca de metálica, tapa de metálica y finial. No apriete en exceso. (Fig.13)

Paso 3. Conecte el llavero de la cadena de tracción para la cadena en la caja del interruptor.

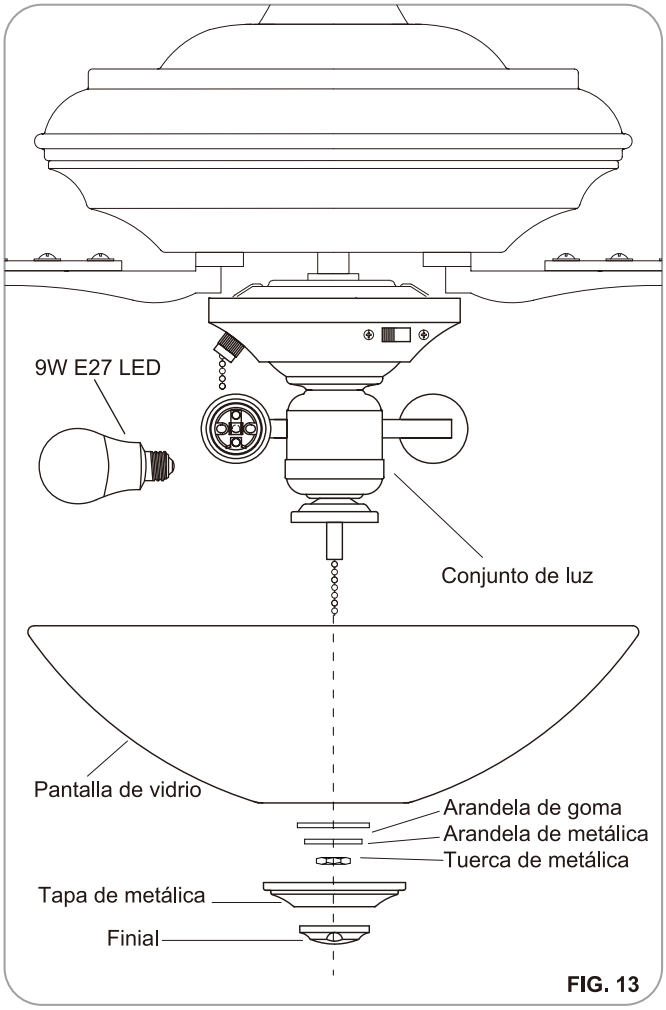

FIG. 13

## Operación

Encienda la fuente eléctrica y verifique la operación del ventilador. Hay dos cadenas de tirada disponibles en el ventilador.
La cadena de tirada de tres velocidades - se controle la velocidad de ventilador como los siguientes:
1 tirada – Alta, 2 tiradas – Mediana, 3 tiradas – Baja, y 4 tiradas – Apagada.
La cadena de tirada de conjunto de luz – se controle el conjunto de luz ENCENDIDO o APAGADO.
El interruptor inverso se situa en la superficie de la caja del interruptor. Las direcciones de controles de interruptor: delantera (interruptor izquierda) o inversa (interruptor derecho).
**NOTA:** Espere la parada del ventilador antes de invertir la dirección de la rotación de hoja.
Clima cálido - (Adelante) Una corriente de aire descendente crea un efecto refrescante como se muestra en. Esto le permite ajustar su aire acondicionado en un mayor ajuste sin que ello afecte su comodidad. (Fig.14)
Clima Frío - (Inversa) Un fiujo de aire mueve el aire caliente hacia arriba fuera de la zona límite, como se muestra en. Esto le permite configurar su unidad de calefacción en un ajuste más bajo sin afectar a su comodidad. (Fig.15)

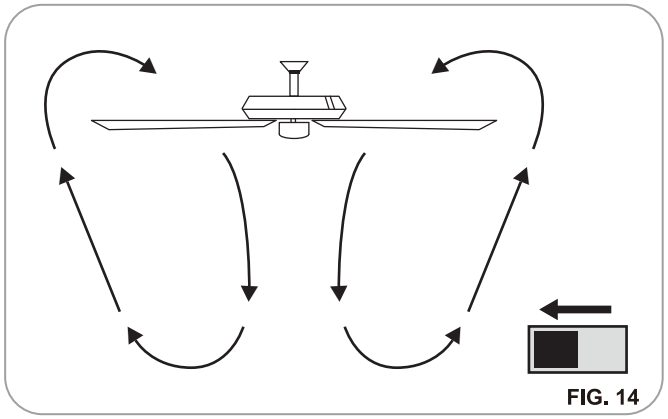
FIG. 14

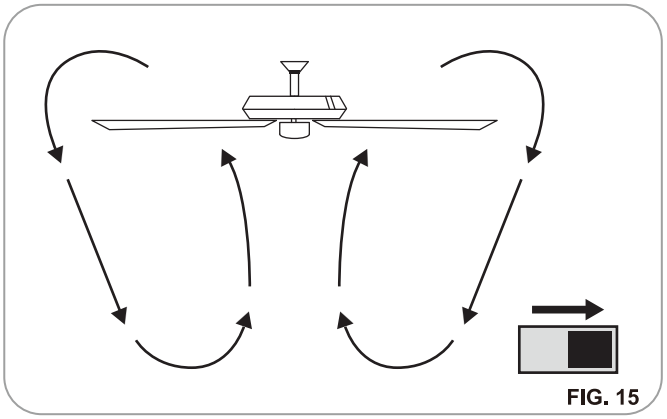
FIG. 15

## Cuidado y Limpieza

Verifique las conexiones de soporte, soportes y equipos de hoja dos ves por un año. Y asegúrese de fijarlos bien. Debido al movimiento natural del ventilador, unas conexiones puedan afiojarse por un tiempo.
No es necesario de quitar el ventilador del techo.
Limpie el ventilador periódicamente. Sólo utilice un paño suave o libre de hilas para evitar la rascadura del acabado. El revestimiento se selle con barniz para minimizar la descoloración o deslustre.
(Opcional) Aplique una capa ligera de lustre de mueble en las hojas de madera.
(Opcional) Cubre las rascaduras pequeñas con unos lustres de zapatos.
No pueda utilizar aguas a la limpieza. El agua pueda dañar el motor, la madera o causar un choque eléctrico posiblemente.
No pueda aplicar aceite en el ventilador o el motor. Los rodamientos de bolas del motor han sido lubricados permanentemente.

## Solución de averías

| Problema | Solución |
|---|---|
| El ventilador no funciona | Revisar los fusibles o interruptores de circuitos. |
| | Verificar las conexiones de cables de linea al ventilador y conexiones de cable del interruptor. |
| El ventilador emiteruido | Asegurarse de que todos los tornillos de la cubierta del motor estén ajustados. |
| | Asegurarse de que los tornillos que sujetan el soporte de aspas del ventilador al eje del motor estén apretados. |
| | Asegurarse de que las conexiones de tuercas para cable no esten rozando unas contra otras o contra la pared interior de la cubierta protectora del interruptor. |
| | Permitir un período de "desgaste" de 24 horas. La moyaría de los ruidos asociados con un ventilador nuevo desaparecen durante este tirmpo. |
| | Si se está usando un juego opcional de iluminación para el venitlador de techo, aseguarse de que los tornillos que aseguran el vidrio estén apretados. Asimsmo, verificar que la bombilla esté segura. |
| | Asegurarse de que el escudete superior esté a una corta distancia del techo. No debe hacer contacto con el techo. |
| | Asegúrese de que la caja del techo esté fija y que las almohadillas aislantes de goma estén colocadas entre el soporte de montaje y la toma de corriente. |
| Las oscilaciones de ventilador | Verifique si todas las hojas y los tornillos de brazo de hoja sean fijados. |
| | La mayoría de los problemas sobre la oscilación es causada cuando los niveles de hoja son irrgulares. Veri□que el nivel por seleccionando un punto del techo encima del extremo de una de las hojas. Y tome la medidas desde un punto en el centro de caja hoja al punto del techo. Gire el ventilador hasta que la hoja siguiente sea situada para la medida. Repite por caja hoja. La desviación de las medidas debe estar dentro de 1/8 pulgadas. Y funcione el ventilador por diez minutos. |
| | Utilice el conjunto de balanceo de hoja adjuntivo si la oscilación de hoja todavía es notable. |

WIND RIVER®

**¿Preguntas, problemas, partes perdidas?** Antes de volver a la tienda, llame a nuestro departamento de servicio al cliente al **855-817-WIND (9463)**
8 a.m. - 5 p.m., EST, Lunes-Viernes
E-mail:service@windriverus.com